【19】中華民國　　【12】專利公報　（B）

【11】證書號數：I536970
【45】公告日： 中華民國 105 (2016) 年 06 月 11 日
【51】Int. Cl.：　*A61C17/02　(2006.01)*　*A61C17/28　(2006.01)*
發明　全 8 頁

【54】名　稱：雙流道注吸式牙刷

【21】申請案號：103114984　【22】申請日： 中華民國 103 (2014) 年 04 月 25 日
【11】公開編號：201540271　【43】公開日期： 中華民國 104 (2015) 年 11 月 01 日

【72】發 明 人： 周汎澔 (TW) ；廖玉美 (TW) ；章君睿 (TW) ；黃唯庭 (TW) ；吳佩諭 (TW) ；邱奕豪 (TW)
【71】申 請 人： 高雄醫學大學　KAOHSIUNG MEDICAL UNIVERSITY
高雄市三民區十全一路 100 號
【74】代 理 人： 高玉駿；楊祺雄

【56】參考文獻：
TW　M387572　TW　M434490
CN　202457011U

審查人員：蔡季霖

[57]申請專利範圍

1. 一種雙流道注吸式牙刷，配合一連接有一水管的幫浦使用，並包含：一本體單元，包括一握柄、一與該握柄連接的刷頭、一貫穿該握柄及該刷頭的第一流道，及一貫穿該握柄及該刷頭，且經由該水管而與該幫浦連通的第二流道，該第一流道及該第二流道彼此不連通，該握柄具有一與該第一流道連通的注入孔，而該刷頭具有一背面，及一相反於該背面的正面，該正面具有多個與該第一流道連通的第一穿孔，及多個與該第二流道連通的第二穿孔；一刷毛單元，包括多個分別穿設於該等第一穿孔及該等第二穿孔的刷毛束；及一補充單元，包括一與該注入孔連通的補充管，及一可拆卸地連通於該補充管，且連接於該握柄，並能填裝液體的補充件，按壓該補充件能使填裝的液體依序經由該補充管、該注入孔、該第一流道而自該等第一穿孔流出，該幫浦則能使該第二流道中產生負壓，使液體自該等第二穿孔進入該第二流道，並經由該水管排除。
2. 如請求項 1 所述的雙流道注吸水式牙刷，其中，該握柄還具有一與該第二流道連通的連通孔，藉由封閉與開啟該連通孔，控制該幫浦抽取液體與否。
3. 如請求項 1 所述的雙流道注吸水式牙刷，其中，每一 該刷毛束具有多根刷毛，每一根該刷毛呈中空狀。
4. 如請求項 1 所述的雙流道注吸水式牙刷，其中，該本體單元還包括一嵌設於該刷頭之背面的檢測晶片，能用以檢測口腔中的生菌數。
5. 如請求項 1 所述的雙流道注吸水式牙刷，其中，該刷頭之正面還具有一沿該握柄之中央軸線延伸的中央部，及一圍繞於該中央部的圍繞部，該等第一穿孔是穿設於該中央部，而該等第二穿孔是穿設於該圍繞部。
6. 如請求項 1 所述的雙流道注吸水式牙刷，其中，該刷頭之正面還具有一自該握柄延伸的中央部，及一圍繞於該中央部的圍繞部，該等第二穿孔是穿設於該中央部，而該等第一穿孔是穿設於該圍繞部。

圖式簡單說明

本發明之其他的特徵及功效，將於參照圖式的實施方式中清楚地呈現，其中：圖 1 是一立體圖，說明一習知的沖牙牙刷；圖 2 是一後視圖，輔助說明圖 1；圖 3 是一側視圖，說明本發明雙流道注吸式牙刷的一較佳實施例；圖 4 是一仰視圖，說明該較佳實施例的一刷頭，為了便於說明，圖中省略部分元件；圖 5 是一剖視圖，輔助說明圖 4；圖 6 與圖 7 皆是示意圖，說明該較佳實施例之一第二流道的作用型態；圖 8 是一局部放大圖，說明該較佳實施例的一刷毛束；及圖 9 是一局部放大圖，說明該刷毛束的多根刷毛。

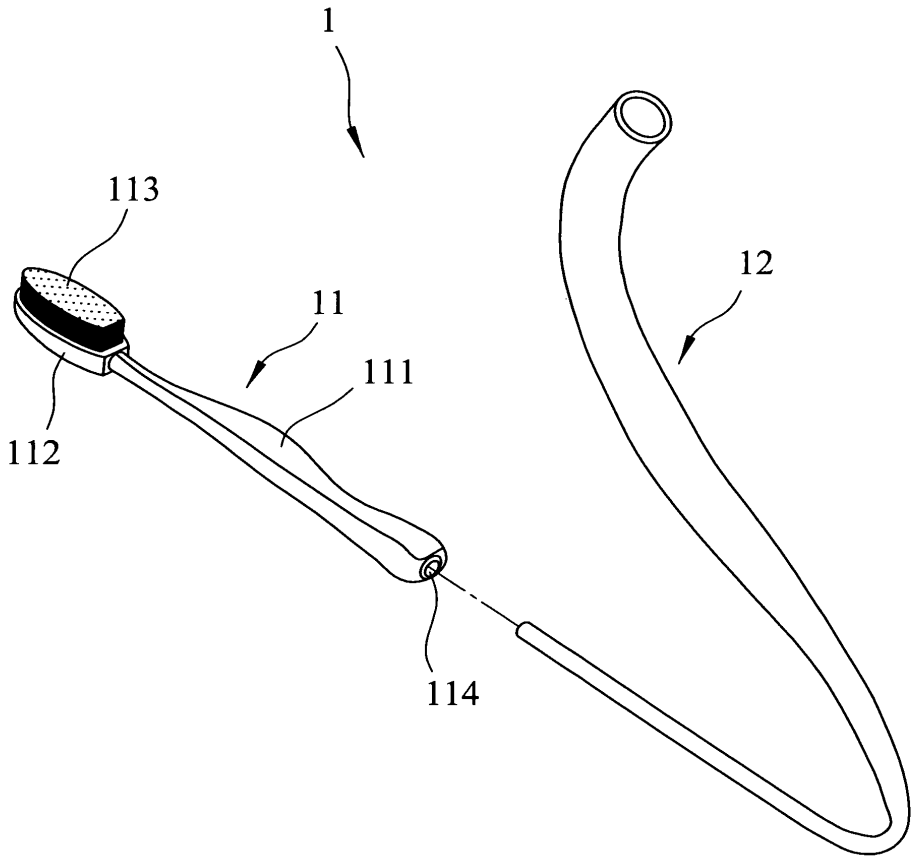

圖 1

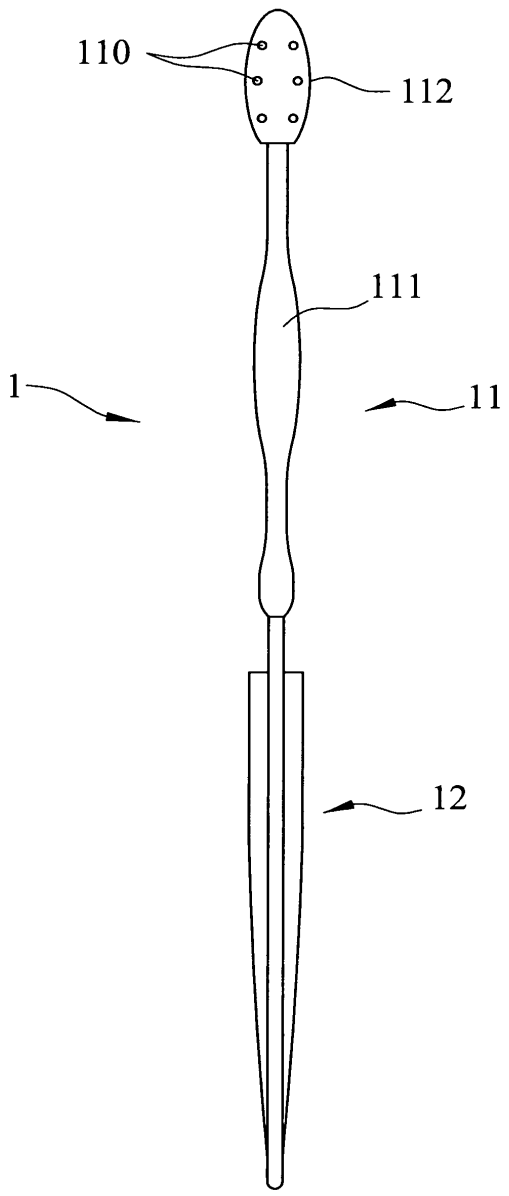

圖 2

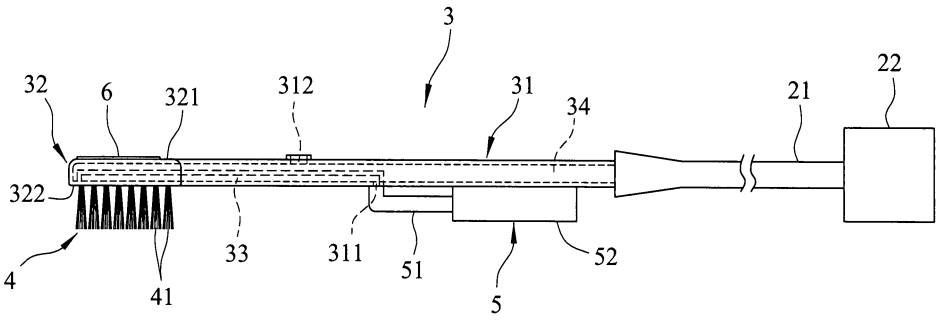
3
32
6
321
312
31
34
21
22
322
33
311
51
52
4
41
5

圖 3

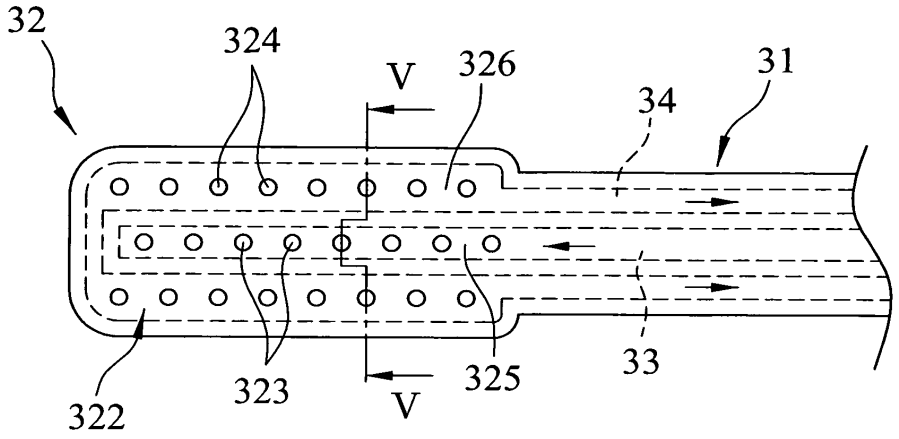
32
324
V
326
31
34
322
323
V
325
33

圖 4

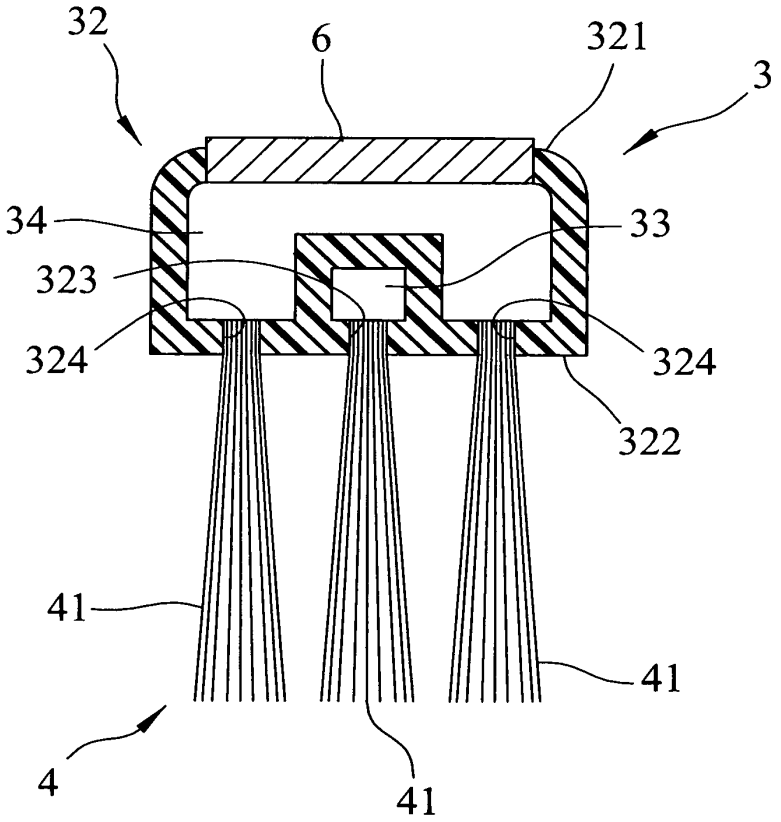
32
6
321
3
34
33
323
324
324
322
41
41
4
41

圖 5

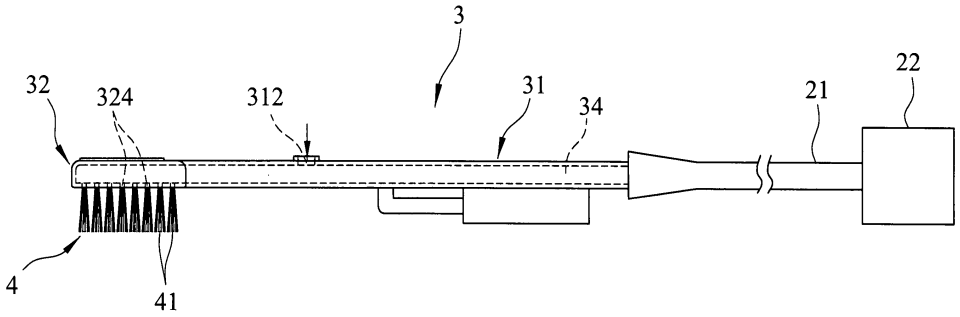
3
32
324
312
31
34
21
22
4
41

圖 6

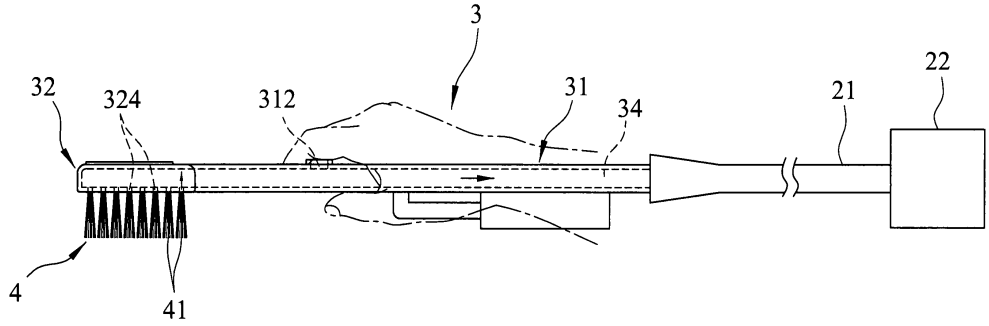

圖 7

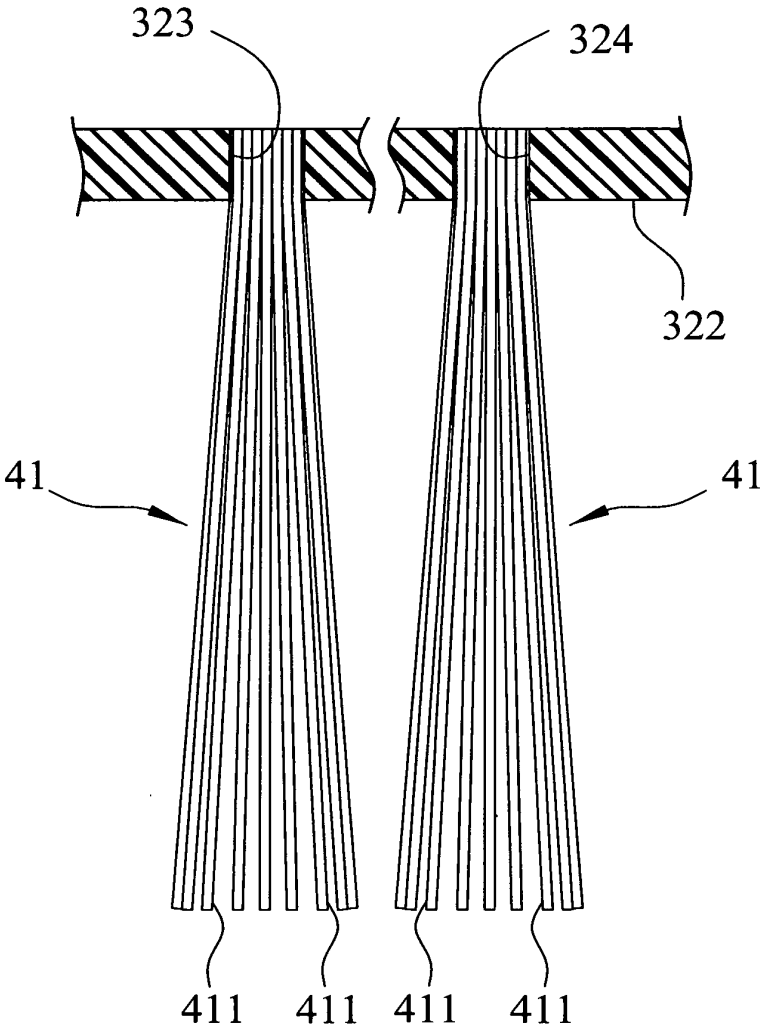

圖 8

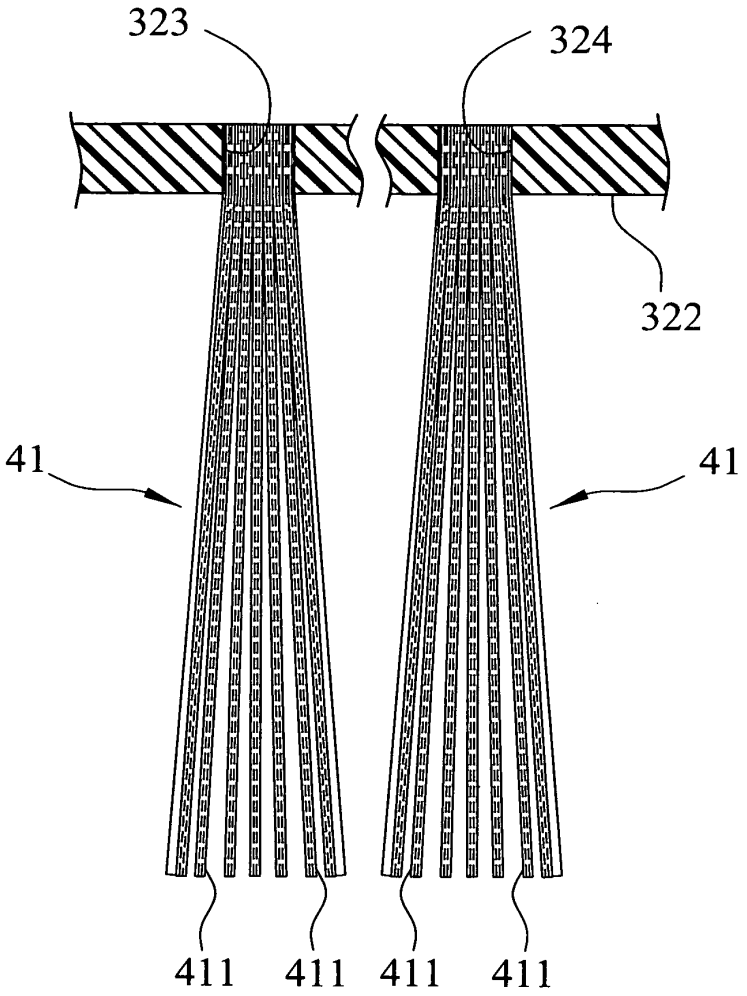

圖 9