【19】中華民國　　【12】專利公報　（B）

【11】證書號數：I627947
【45】公告日： 中華民國 107 (2018) 年 07 月 01 日
【51】Int. Cl.：　*A61F5/37　(2006.01)*　*A61G7/05　(2006.01)*
發明　全 3 頁

【54】名　稱：醫院用之安全約束架
SAFE CONSTRAINT FRAME FOR HOSPITAL USE

【21】申請案號：106107506　【22】申請日： 中華民國 106 (2017) 年 03 月 08 日

【72】發 明 人： 傅尹志 (TW) FU, YIN CHIH；李旻燕 (TW) LEE, MIN YEN；周惠玲 (TW) CHOU, HUI LING
【71】申 請 人： 高雄醫學大學　KAOHSIUNG MEDICAL UNIVERSITY
高雄市三民區十全一路 100 號
【74】代 理 人： 林文杰

【56】參考文獻：

TW	201440727A	CN	1146329A
CN	105012107A	CN	204394685U
US	2016/0287395A1		

審查人員：陳守德

【57】申請專利範圍

1. 一種醫院用之安全約束架，包括：至少一倒コ型之約束架，夾置於一床體上，用以約束一病人之手，包含：一上蓋，用以壓蓋該病人之手，一側壁，與該上蓋相連，及一底板，用以置放該病人之手，具有前後二段，前段與該側壁相接，後段連接至該前段，其中該後段之厚度較前段薄，用以插置於該床體之一床墊下；以及一開合構件，設置於該上蓋及該側壁之大致中間處之接合處，用以開啟及閉合該上蓋，其中該至少一倒コ行之約束架之數目為複數個且可視約束之長度需要調整，且其中各該倒コ型之約束架具有相同的體積，或一較後之倒コ型之約束架的體積較前一倒コ型之約束架的體積小，且可收納於該前一倒コ行之約束架中。
2. 如申請專利範圍第 1 項之安全約束架，其中該開合構件為一棘輪元件，用以使該上蓋之開啟及閉合為 180°至 90°。
3. 如申請專利範圍第 2 項之安全約束架，其中該至少一コ型之約束架進而包含一按彈構件，用以於按下時藉由一設置其內之彈簧之縮放而彈開該上蓋。
4. 如申請專利範圍第 1 項之安全約束架，其中該上蓋為可掀式，且為圓弧形或平板形。
5. 如申請專利範圍第 1 項之安全約束架，其中該上蓋為具有透明之材料，且其中該至少一倒コ型之約束架之材料為塑膠。

圖式簡單說明

圖 1 所示為本發明醫院用之安全約束架的整體結構示意圖。

圖 2 所示為本發明安全約束架之開合構件之細部結構圖。

圖 3 所示為本發明安全約束架在床體之一側具有二個約束架之示意圖。

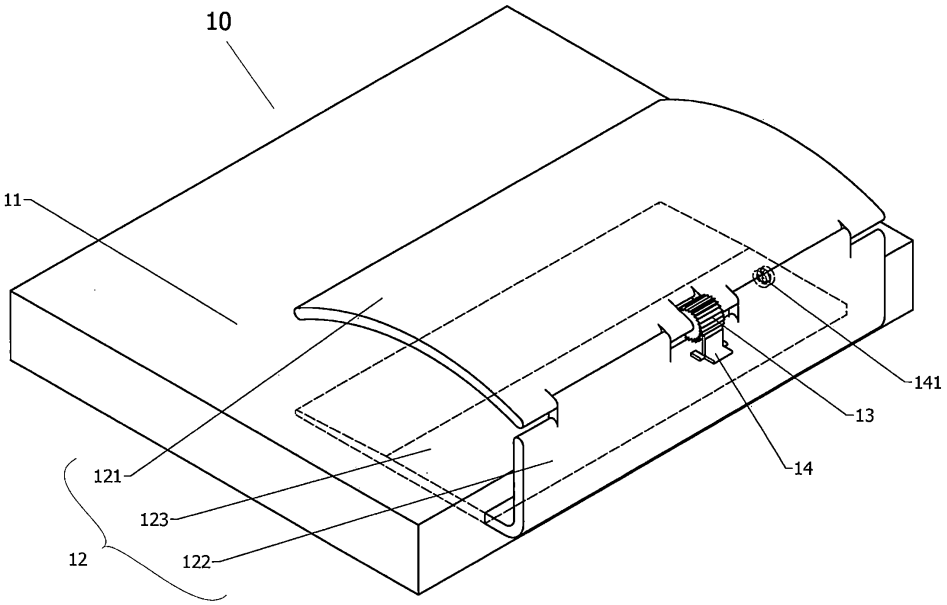

圖 1

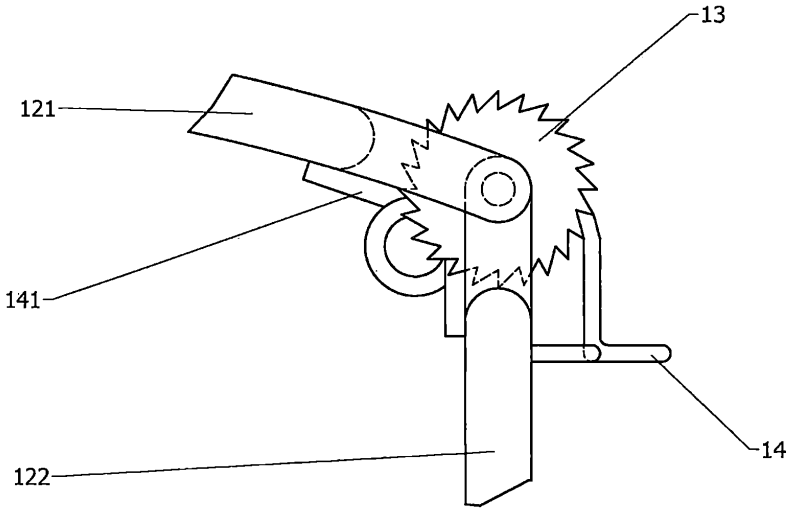

圖 2

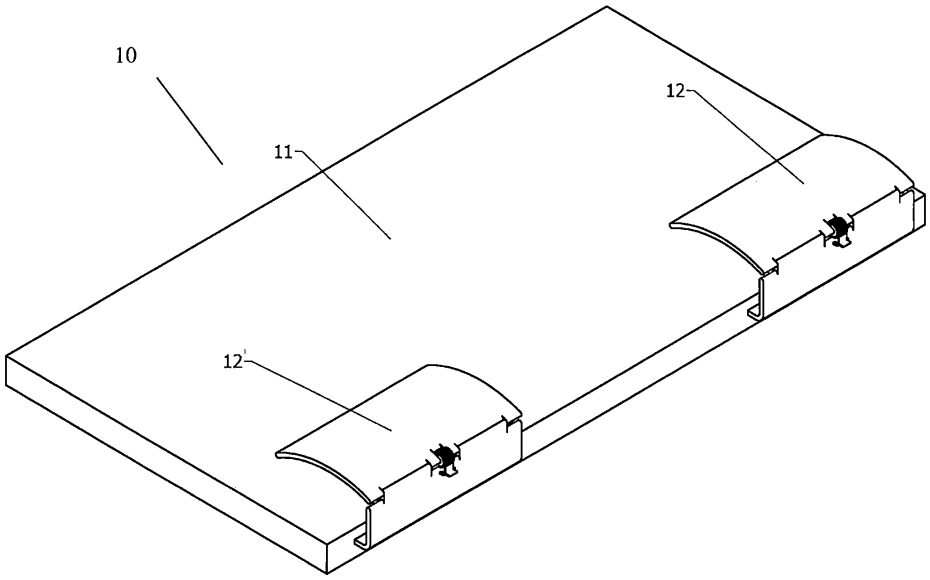

圖 3