【19】中華民國　　【12】專利公報　（U）

【11】證書號數：M567222
【45】公告日： 中華民國 107 (2018) 年 09 月 21 日
【51】Int. Cl.：　*B65B51/10　(2006.01)*

新型　　全 4 頁

【54】名　稱：　瓶蓋封口機

【21】申請案號：　107208835　　【22】申請日： 中華民國 107 (2018) 年 06 月 29 日

【72】新型創作人：王嘉宏 (TW) WANG, JIA-HONG
【71】申 請 人：　高雄醫學大學　KAOHSIUNG MEDICAL UNIVERSITY
高雄市三民區十全一路 100 號
【74】代 理 人：　黃耀霆

【57】申請專利範圍

1. 一種瓶蓋封口機，包含： 一基座，具有一平台及一容器定位部，該容器定位部位於該平台； 一高度調整架，結合於該平台，該高度調整架位於該容器定位部一側；及 一按壓件，由一端樞接於該高度調整架，該按壓件具有一抵壓部，該抵壓部對應於該容器定位部。
2. 如申請專利範圍第 1 項所述之瓶蓋封口機，其中，該容器定位部具有數個凸耳，各該凸耳各可供一固定元件穿設，使該容器定位部固設於該平台。
3. 如申請專利範圍第 1 項所述之瓶蓋封口機，其中，該容器定位部為一容置槽。
4. 如申請專利範圍第 1 項所述之瓶蓋封口機，其中，該高度調整架具有一柱體及一樞接座，該樞接座可移動地結合於該柱體，該按壓件一端樞接於該樞接座。
5. 如申請專利範圍第 4 項所述之瓶蓋封口機，其中，該柱體具有數個固定部，各該固定部各供一固定元件穿設，使該柱體固設於該平台。
6. 如申請專利範圍第 4 項所述之瓶蓋封口機，其中，該樞接座具有一定位孔及一鎖固件，該鎖固件螺合於該定位孔並抵接於該柱體。
7. 如申請專利範圍第 4 項所述之瓶蓋封口機，其中，該樞接座具有一第一樞接部，該按壓件一端具有一第二樞接部，該第二樞接部對應於該第一樞接部並供一軸接元件穿設。
8. 如申請專利範圍第 1 項所述之瓶蓋封口機，其中，該抵壓部係形成一槽。
9. 如申請專利範圍第 4 項所述之瓶蓋封口機，其中，該按壓件具有一手持部，該手持部連接於該抵壓部，該手持部位於遠離該樞接座的一端。
10. 如申請專利範圍第 9 項所述之瓶蓋封口機，其中，該手持部與該抵壓部係一體成型。

圖式簡單說明

［第 1 圖］ 本創作一較佳實施例的局部分解立體圖。 ［第 2 圖］ 本創作一較佳實施例的組合剖面圖。 ［第 3 圖］ 如第 2 圖所示的動作情形圖。 ［第 4 圖］ 依第 3 圖所示的局部放大圖。

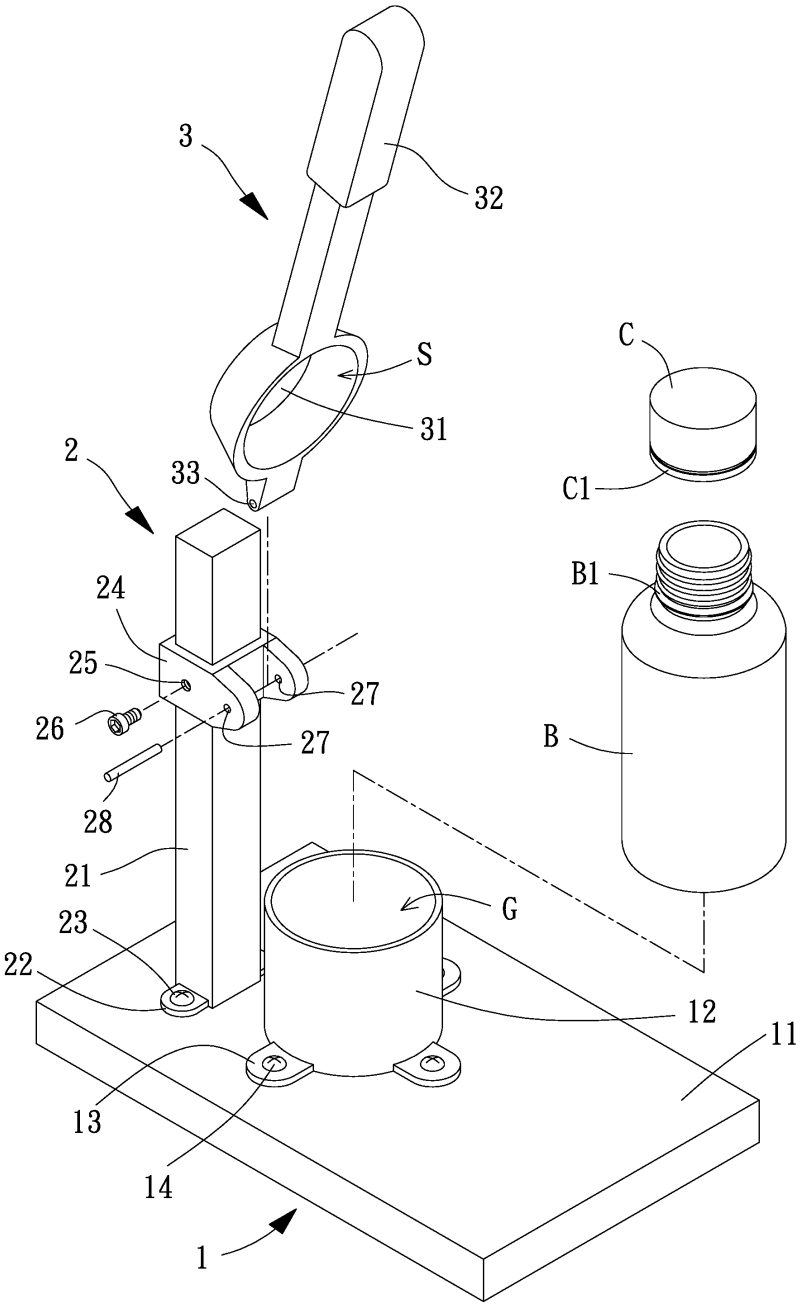

【第 1 圖】

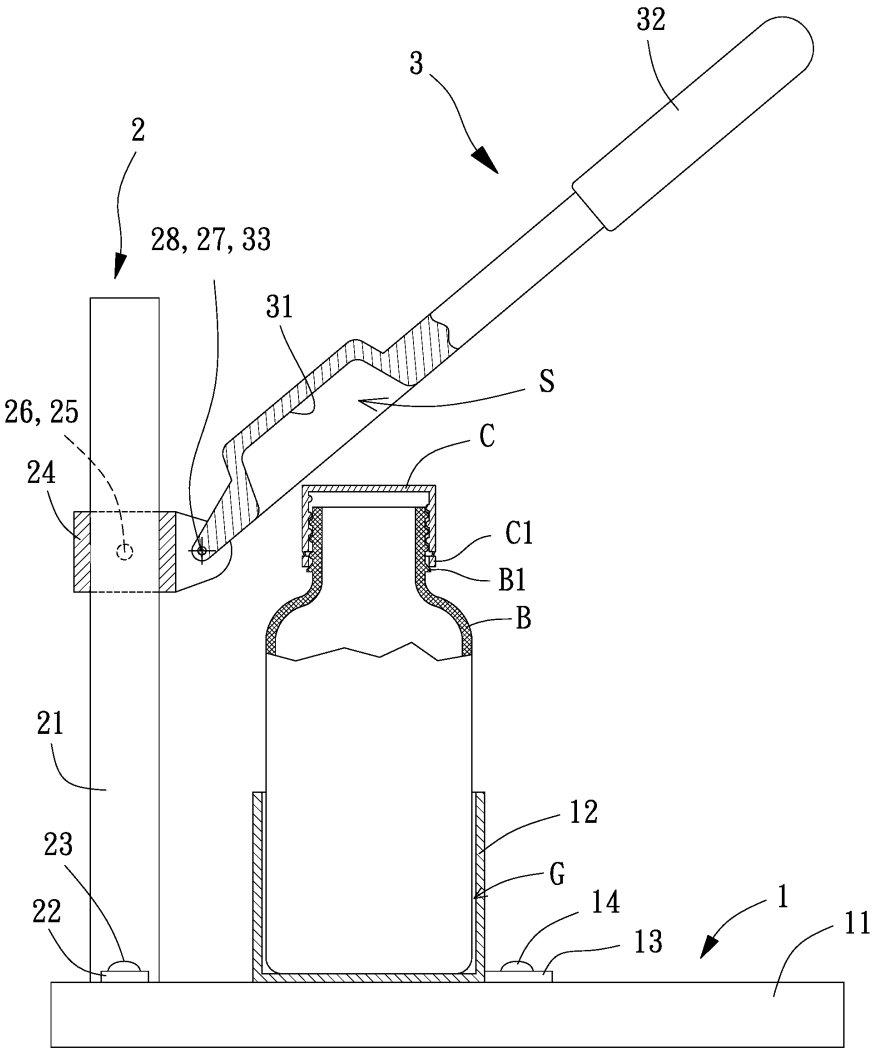

【第 2 圖】

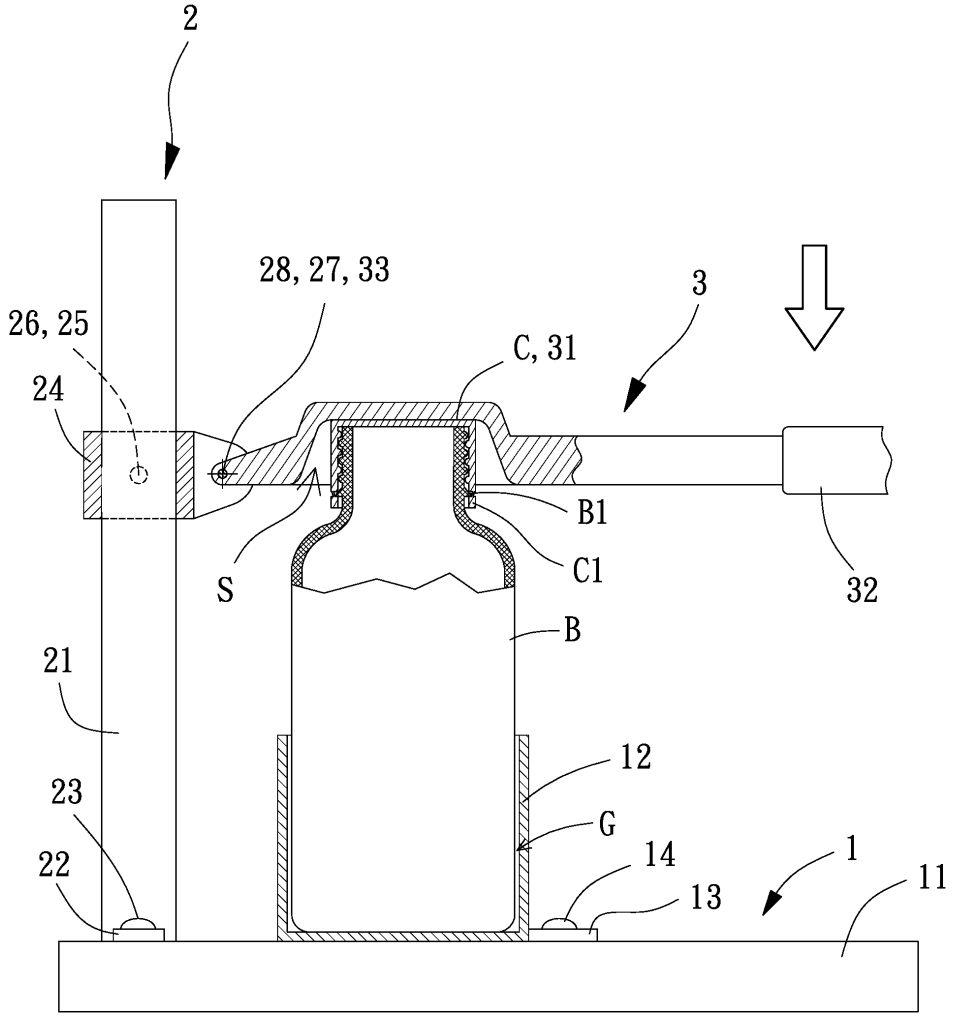
2
28, 27, 33
3
26, 25
C, 31
24
B1
C1
S
32
B
21
12
23
G
14
1
22
13
11

【第 3 圖】

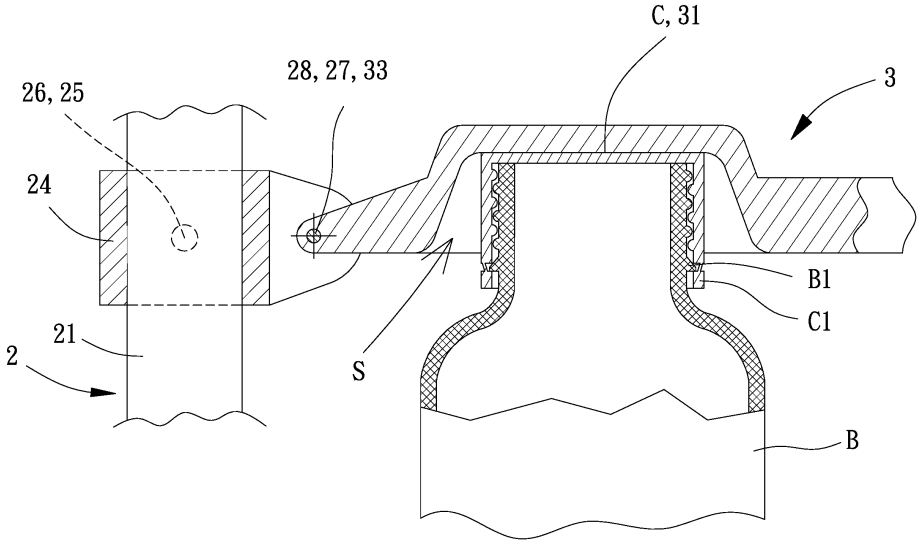
C, 31
28, 27, 33
3
26, 25
24
B1
C1
21
2
S
B

【第 4 圖】